# TRITURADOR XM-72

Triturador profissional. 750 W.

## Descrição Comercial

✓ Bloco motor de velocidade fixa.

✓ Braço extraível de 630 mm.

✓ Desenhado para utilização contínua em recipientes de até 250 l.

### All-in-one

✓ Triturador profissional desenhado para realizar diferentes preparações sem necessidade de ferramentas acessórias.

✓ Lâmina Y-blade profissional em aço temperado e fio de longa duração.

✓ Velocidade fixa.

✓ Desenhado para trabalhar em recipientes de até 250 litros de capacidade.

### Máxima comodidade para o utilizador

✓ Tamanho lógico e manejável.

✓ Ergo-design & bi-mat grip: carcaça externa, fabricada em dois materiais para uma aderência ergonómica. Punho antideslizante. Inclinação ótima do punho para minimizar a fadiga.

✓ Click-on-arm: braço desmontável com fecho rápido e seguro.

✓ Campânula desenhada para evitar salpicos.

✓ Uso intuitivo: manobra muito simples. Indicador luminoso com LED de duas cores para informar sobre o estado da máquina.

✓ Possibilidade de operação contínua.

### Built to last

✓ Rendimento profissional: é capaz de realizar trabalhos de longa duração sem sobreaquecimento da carcaça.

✓ Life-plus: equipado com um motor que superou os testes de utilização mais exigentes.

✓ Geometria estudada: carcaça desenhada para evitar que rode e caia.

✓ Fácil limpeza: braço desmontável, lavável sob água corrente da torneira.

✓ Homologado pela NSF: garantia de segurança e higiene.

## Inclui

✓ Bloco motor de velocidade fixa.

✓ Braço triturador MA-72.

## Opcional

❑ Braço triturador MA-71.

❑ Suporte de parede.

## Acessórios

❑ Suporte deslizador para trituradores

❑ Suporte de triturador para marmitas

❑ Braço triturador MA-70

❑ Suporte de triturador “quick fix” para marmitas

## Especificações

Potência Total: 750 W
Capacidade máxima de recipiente: 250 l
Profundidade máxima de trabalho: 420 mm
Velocidade motor: 12000 rpm
Diâmetro cobre- lâmina: 123.3 mm

Plugue: --

**Comprimento**

Comprimento braço triturador: 630 mm
Comprimento total: 970 mm

Peso líquido: 5.29 Kg
Nível de ruído (1 m.): <80 dB(A)

**Dimensões da embalagem**
692 x 310 x 130 mm
Peso bruto: 6.32 Kg

## Modelos disponíveis

| | |
|---|---|
| 3030718 | Triturador XM-72 230/50-60/1 |

** Consulte para versões especiais*

SAMMIC, S.L.
Basarte, 1 · 20720 AZKOITIA
www.sammic.com

# TRITURADOR XM-72

Triturador profissional. 750 W.

PREPARAÇÃO DINÂMICA
TRITURADORES/ BATEDEIRAS

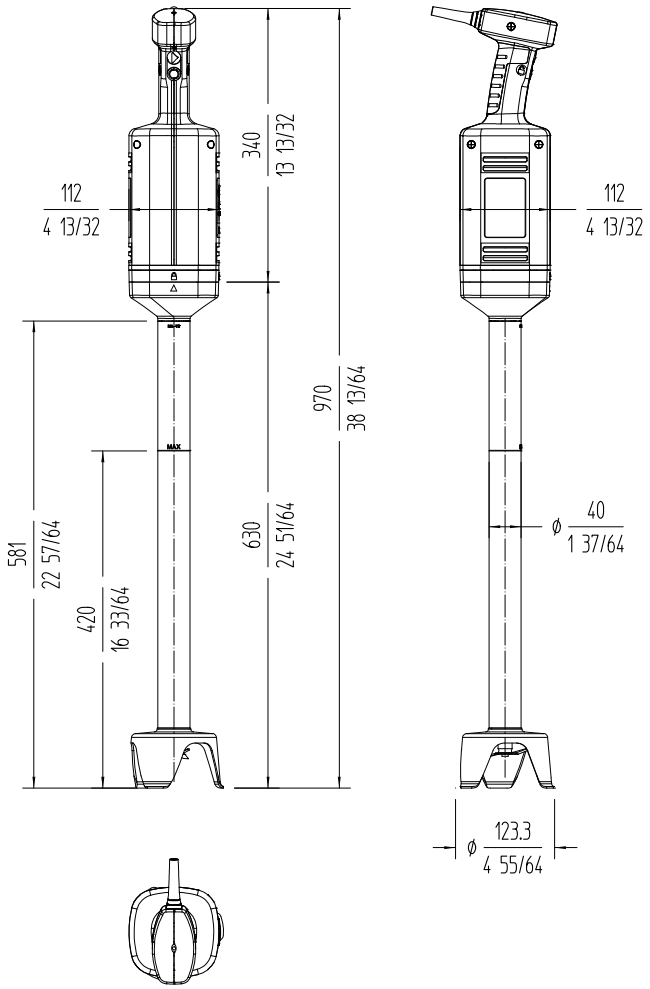



**www.sammic.pt**

**Fabricante de equipamentos de hotelaria**
Fontes Pereira de Melo, 24 A e B
2795082 - Linda-a-Velha

**portugal@sammic.com**
**Tel.: +351 21 415 0316**
**Tel.: +351 21 414 1367**


| | |
|---|---|
| Projeto | Data |
| Ref. | Uds. |
| Aprovado | |

**ficha do produto**
atualizada **21/04/2022**